BASIS	Achse	Zone
A	ROHTEILAUSRICHTUNG IN Z	K8
B	ROHTEILAUSRICHTUNG IN X	J4
C	ROHTEILAUSRICHTUNG IN Y	B9

BETRIFFT FERTIGTEIL:

	FK1	FK2	FK3	FK4
MAX POREN GROESSE	0.4	0.4	0.7	1.0
MIN POREN DISTANZ	8	8	15	30
EINZELNE POREN MIT MAX GROESSE BLEIBEN UNBERUECKSICHTIGT	0.2	0.2	0.4	0.6
SINGELBLOCK VON POREN ZULAESSIG	NEIN	JA / MIN - DISTANZ 1mm	JA / MIN - DISTANZ 1.5mm	JA / MIN - DISTANZ 2mm
MAX EINZELPOREN GROESSE	0.4	0.6	1.0	1.5

TEILE IDENTIFIKATION NACH 0244	GROESSE	POSITION	ERHABEN	VERSENKT	GEDRUCKT
DEUTZ TEILENUMMER	6	T	X	-	-
HERSTELLER IDENTIFIKATION	6	U	X	-	-
CODE SCHLUESSEL	6	V	X	-	-
CHARGENNUMMER	6	W	X	-	-
WERKSTOFFEIGENSCHAFTEN	6	X	X	-	-
DEUTZ MARKENZEICHEN	35	Y	X	-	-
		Z			

BEISPIEL CODE SCHLUESSEL	GIESSJAHR	GIESSTAG
	2012	054
2054	2	054

Schnitt	Zone	
A-A	A4	
VIEW B	A8	
C-C	J6	
D-D	C12	
E-E	A13	
F-F	C14	
G-G	C26	
H-H	A16	
J-J	A18	
VIEW K	C20	
VIEW L	A26	
VIEW M	B36	
N-N	C43	
P-P	A34	
VIEW R	C31	
S-S	A36	
VIEW T	C41	
V-V	A39	
W-W	E36	
DETAIL Z	L37	
DETAIL Y	A41	

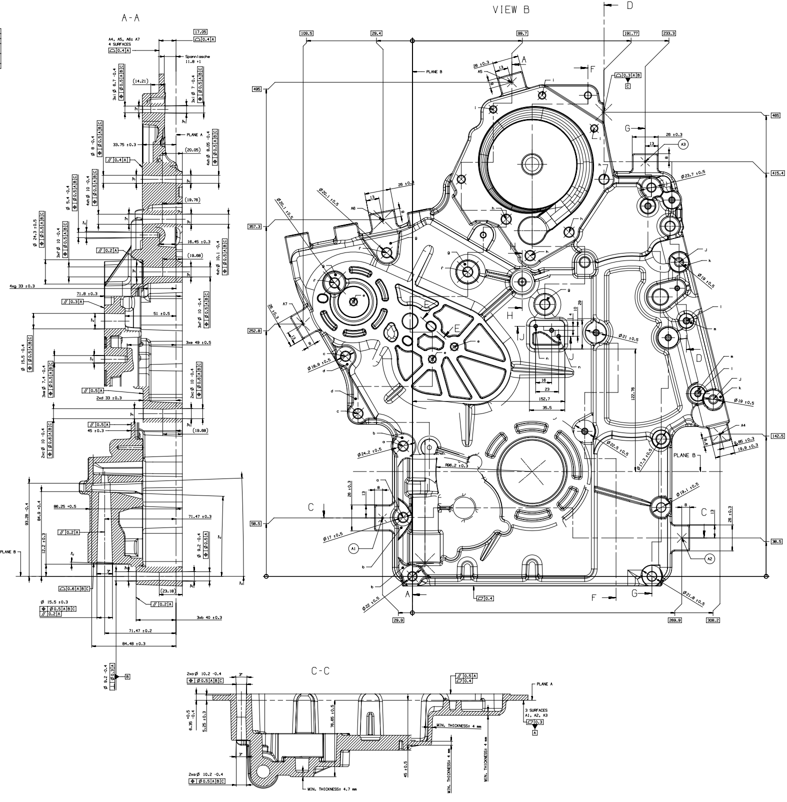
A-A
A4, A5, A6: A7
4 SURFACES
Spannlasche
11.8 ±1
PLANE A
PLANE B
17.05
(14.21)
33.75 ±0.3
(20.05)
(19.76)
16.45 ±0.3
(19.68)
4xg 33 ±0.3
71.8 ±0.3
51 ±0.5
3xe 49 ±0.5
2xd 33 ±0.3
45 ±0.3
86.25 ±0.5
71.47 ±0.3
93.28 -0.4
84.9 -0.4
12.2 ±0.3
(23.18)
3xb 40 ±0.3
71.47 ±0.2
84.48 ±0.3
VIEW B
109.5
29.4
99.7
191.77
233.3
495
465
415.4
357.3
252.8
142.5
58.5
38.5
29.9
269.9
308.2
R96.2 ±0.3
122.76
152.7
35.5
A1
A2
A3
A4
A5
A6
A7
C-C
PLANE A
3 SURFACES
A1, A2, A3
MIN. THICKNESS: 4 mm
MIN. THICKNESS: 4.7 mm
2xaØ 10.2 -0.4
76.65 ±0.5
45 ±0.5
5.25 ±0.3

ANGABEN SIND IN VERBINDUNG MIT DER GUELTIGEN FERTIGTEILZEICHNUNG ZU BEWERTEN
- -ZULAESSIGE PORENGROESSE:
  SIEHE TABELLE
  WENN NICHT ANDERS ANGEGEBEN GILT: FK3
- -GEWINDE:
  - ZULAESSIGE PORENGROESSE FK2
  - DIE ERSTEN 5 GEWINDEGAENGE OHNE FEHLER
  - POREN NICHT UEBER 2 GEWINDEGAENGE
- -AUSWERFERMARKIERUNG 0.2mm ERHABEN ZULAESSIG
- -ALLGEMEINER GUSSRADIUS R3 MAX
- -NICHT TOLERIERTE WINKEL ±1°
- -FESTHAFTENDER TEILUNGSGRAT, FORMVERSATZ,ANGUSS ODER UEBERLAEUFE MAX 0.2MM,BEI ADDITIVEM AUFTRETEN MAX 0.4MM ZULAESSIG
- -ZUL.FORMRISSIGKEIT 0.5MM MAX
- -ZUL.FORMRISSIGKEIT 0.2MM MAX AN FUNKTIONSFLAECHEN
- -WENN NICHT ANDERS ANGEGEBEN GILT:
  DER 3D - DATENSATZ ALS NENNKONTUR
- -PROFILTOLERANZ ⌓ | 1 | A | B | C
- -POSITIONSTOLERANZ ⌖ | Ø 1 | A | B | C
- -AUSGANGSEBENE DER BEARBEITUNG BASIS A
- -SCHRAUBENAUFLAGE SAUBER UND EBEN
- - NACH BEARBEITUNG GEWASCHEN UND IMPRAEGNIERT
  IMPRAEGNIERMITTEL: 9274740
- -SPANNPUNKTA A5,A6,A7 ZUGEFUEGT
- -VERMESSUNG IM VERSPANNTEN ZUSTAND
- - LECKAGE TEST: GEPRUEFT AM BEARBEITETEM BAUTEIL
  - TEST TEMPERATUR: +20° C±5K
  - TEST MEDIUM: LUFT
- -DICHTHEITSPRUEFUNG:
  - -BEI DICHTHEITSPRUEFUNG MIT LUFT SIND FUER WASSERRAEUME BEI $p_{e,ü}$=(150±15)kPa 4 cm³/min LECKRATE ZULAESSIG.
  - -BEI DICHTHEITSPRUEFUNG MIT LUFT SIND FUER OELKANAELE BEI $p_{e,ü}$=(200±20)kPa 4 cm³/min MAX LECKRATE ZULAESSIG.
  - -BEI DICHTHEITSPRUEFUNG MIT LUFT SIND FUER SONSTIGE FLAECHEN IM OELRAUM BEI $p_{e,ü}$=(50±10)kPa 4 cm³/min MAX LECKRATE ZULAESSIG
- -EINMALIGES IMPRAEGNIEREN ERLAUBT FUER LECKRATEN UEBER 4cm³/min BIS 20cm³/min
  - -LECKRATEN GLEICH-GROESSER 20cm³/min SIND GROBLECKTEILE UND ALS MATERIALAUSSCHUSS ZU BEHANDELN

Lieferantenschutzklausel

Der Kunde verpflichtet sich zu generellem Stillschweigen saemtlicher durch die Firma BPW uebergebenen technischen Daten gegenueber Dritten. Dem Kunden sind jegliche Direktgeschaefte mit durch BPW in die Geschaeftsbeziehung eingebrachte neue Lieferanten, die sich auf die von uns entwickelten Produkten beziehen, untersagt.
Ausnahmen beduerfen einer schriftlichen Genehmigung durch BPW.Auch bei einer Aufloesung der beiderseitigen Geschaeftsbeziehungen,gilt der hier vereinbarte Lieferantenschutz fuer mindestens drei weitere Jahre ab Aufloesungsdatum der Geschaeftsbeziehung. Bei Zuwiderhandlung sind wir berechtigt eine Konventionalstrafe
von bis zu 50.000,- Euro zu erheben und dementsprechend zu fakturieren.

SECTION	SHEET NUMBER	DRAWING NUMBER	AEN-NR.	DATE
4	1 of 1	XX194050	-	12.03.12

E-E

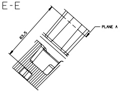

H-H

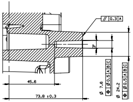
// 0.3 A
3
45.6
73.8 ±0.3
Ø 7.6
⌖ Ø0.5 A B C
Ø 24.2
⌖ Ø0.5 A B C

J-J

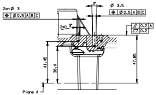
2xm Ø 3
⌖ Ø0.5 A B C
3°
Ø 3.5
⌖ Ø0.5 A B C
2xm 3°
// 0.2 A
▱ 0.2
41.45
36.4
47.85
Plane A

D-D

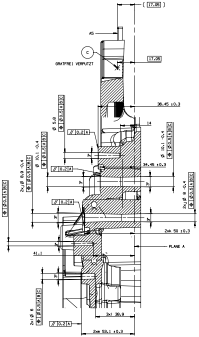
(17.05)
A5
C
GRATFREI VERPUTZT
17.05
36.45 ±0.3
Ø 5.8
⌖ Ø0.5 A B C
// 0.2 A
14
Ø 10.1 -0.4
⌖ Ø0.5 A B C
2xj Ø 8.8 -0.4
⌖ Ø0.5 A B C
Ø 10.1 -0.4
⌖ Ø0.5 A B C
34.45 ±0.3
// 0.2 A
2xj Ø 8 -0.4
⌖ Ø0.5 A B C
Ø 4.3
⌖ Ø0.5 A B C
// 0.2 A
2xk 50 ±0.3
PLANE A
41.1
2xl Ø 6
⌖ Ø0.5 A B C
// 0.2 A
3xl 38.9
2xm 53.1 ±0.3

F-F

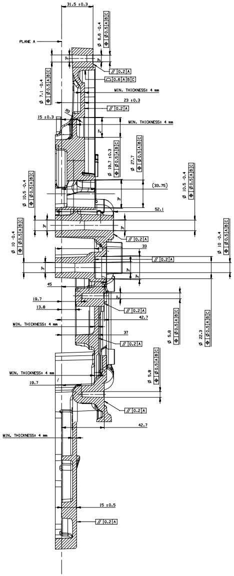
31.5 ±0.3
PLANE A
Ø 6.6 -0.4
⌖ Ø0.5 A B C
// 0.2 A
⌓ 0.6 A B C
MIN. THICKNESS: 4 mm
23 ±0.3
Ø 7.1 -0.4
⌖ Ø0.5 A B C
// 0.2 A
15 ±0.3
R3
MIN. THICKNESS: 4 mm
Ø 19.7 ±0.3
⌖ Ø0.5 A B C
Ø 27.7
⌖ Ø0.5 A B C
(33.75)
Ø 10.5 -0.4
⌖ Ø0.5 A B C
Ø 10.5 -0.4
⌖ Ø0.5 A B C
52.1
Ø 10 -0.4
⌖ Ø0.5 A B C
// 0.2 A
33
// 0.2 A
Ø 10 -0.4
⌖ Ø0.5 A B C
45
19.7
13.8
// 0.2 A
42.7
MIN. THICKNESS: 4 mm
37
// 0.2 A
Ø 5.8
⌖ Ø0.5 A B C
Ø 22.3
⌖ Ø0.5 A B C
Ø 5.8
⌖ Ø0.5 A B C
MIN. THICKNESS: 4 mm
19.7
// 0.2 A
42.7
MIN. THICKNESS: 4 mm
15 ±0.5
// 0.2 A

VIEW K

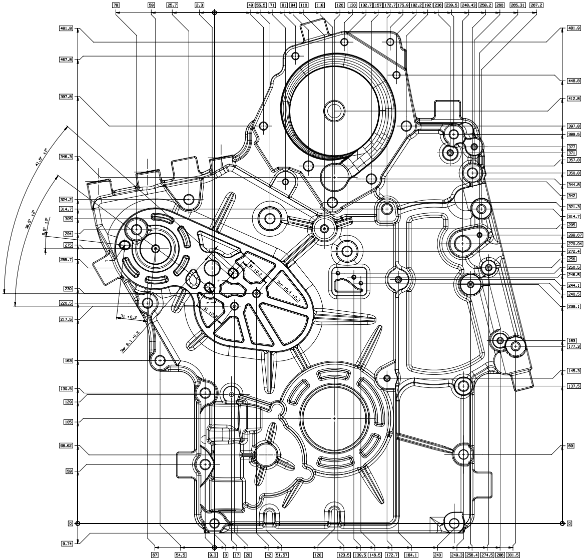
78
59
25.7
2.3
49
55.5
71
81
94
110
118
120
130
132.7
157
172.7
175.9
182.2
192
236
239.5
248.43
258.2
260
265.31
267.2
481.8
467.8
397.8
348.3
324.2
314.7
305
294
275
255.7
230
220.5
217.5
163
130.5
129
105
88.62
59
0
9.74
481.9
448.8
412.8
397.8
389.5
377
371
357.8
350.8
344.8
342
321.3
314.7
295
288.67
279.94
272.4
256
250.5
246.5
244.1
240.5
239.1
183
177.3
145.3
137.5
69
0
41.5° ±2°
30.5° ±2°
8.5° ±2°
31 ±0.2
3xr 10.4 ±0.3
31 ±0.2
31 ±0.2
3xr 8.1 ±0.5
67
54.5
9.3
0
17
20
42
51.57
120
123.5
139.5
146.5
172.7
184.1
240
249.3
256.4
274.5
286
301.5

SECTION	SHEET NUMBER	DRAWING NUMBER	AEN-NR.	DATE
3	1 of 1	XX194050	-	12.03.12

VIEW L

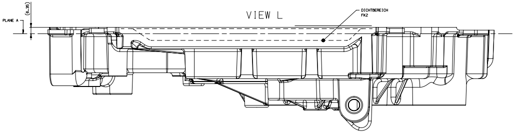

(6.35)
PLANE A
DICHTBEREICH
FK2

P-P

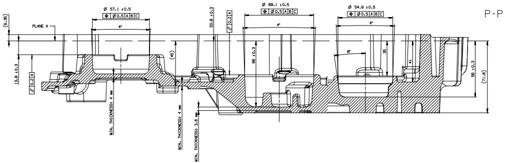

(6.35)
PLANE A
Ø 57.1 ±0.5
Ø 0.5 A B C
4°
33.8 ±0.3
0.2 A
Ø 69.1 ±0.5
Ø 0.5 A B C
Ø 54.9 ±0.5
Ø 0.5 A B C
13.8 ±0.3
0.2 A
(45)
66 ±0.3
8°
35
41
56 ±0.3
(71.8)
MIN. THICKNESS: 4 mm
MIN. THICKNESS: 4 mm
MIN. THICKNESS: 3.6 mm

G-G

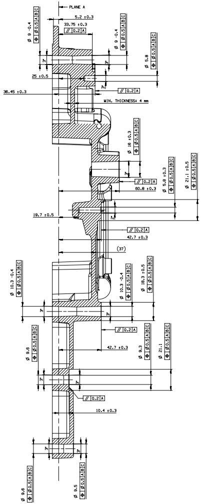

PLANE A
5.2 ±0.3
33.75 ±0.3
0.2 A
Ø 9 -0.4
Ø 0.5 A B C
Ø 5.8
25 ±0.5
36.45 ±0.3
0.2 A
MIN. THICKNESS: 4 mm
Ø 16 ±0.3
0.2 A
60.8 ±0.3
Ø 5.8 ±0.3
Ø 21.1 ±0.5
19.7 ±0.5
0.2 A
42.7 ±0.3
(37)
Ø 10.3 -0.4
Ø 18.3 ±0.5
0.2 A
42.7 ±0.3
Ø 9.6
Ø 9.3
Ø 21.1
0.2 A
10.4 ±0.3
Ø 9.6
Ø 9.5

VIEW R

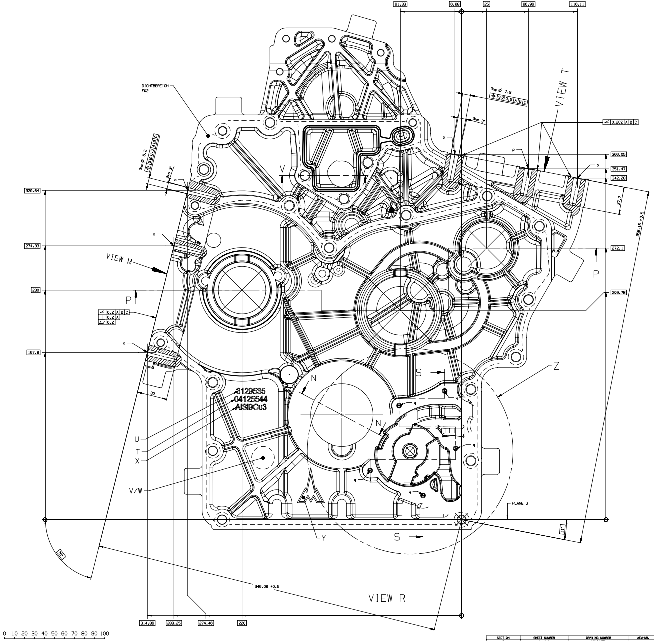

61.33
6.68
25
68.96
116.11
DICHTBEREICH
FK2
3xp Ø 7.9
S Ø 0.5 A B C
3xp 3°
VIEW T
0.2CZ A B C
3xp Ø 6.2
S Ø 0.5 A B C
366.05
351.47
342.28
27.7
359.15 ±0.5
329.64
274.33
272.1
VIEW M
P
230
209.78
0.2 A B C
0.2 A
0.2
167.6
S
N
Z
30
3129535
04125544
AlSi9Cu3
U
T
X
V/W
PLANE B
11°
S
Y
70°
346.06 ±0.5
VIEW R
314.86
288.25
274.46
220
0 10 20 30 40 50 60 70 80 90 100

SECTION	SHEET NUMBER	DRAWING NUMBER	AEM-NR.	DATE
2	1 of 1	XX194050	-	12.03.12

DATUM DATE	POS CHG	BEREICH ZONE	AENDERUNGSHISTORIE REVISION HISTORY	AEM-NR.: NUMBER	BEARB. DR

S-S

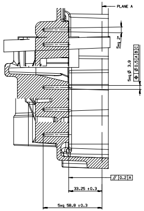
PLANE A
5xq 2°
5xq Ø 3.9
⌖ Ø0.5 A B C
// 0.2 A
33.25 ±0.3
5xq 58.8 ±0.3

Y V-V

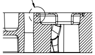

Y

M 5:1

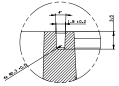
4°
1.9 ±0.2
3.5
4x R0.3 +0.5

VIEW M

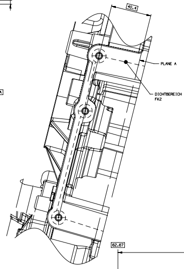
40.4
PLANE A
DICHTBEREICH
FK2

VIEW T

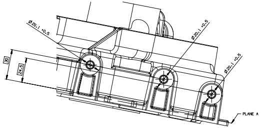
Ø20.1 +0.5
Ø20.1 +0.5
Ø20.1 +0.5
30
24.5
PLANE A

N-N

Ansicht gedreht um 28°

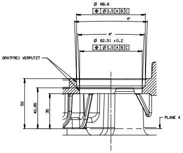
Ø 68.9
⌖ Ø0.5 A B C
4°
4°
Ø 62.51 ±0.2
⌖ Ø0.5 A B C
GRATFREI VERPUTZT
50
40.85
35
PLANE A

W-W

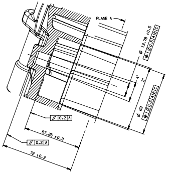
PLANE A
Ø 13.78 ±0.5
⌖ Ø0.5 A B C
4°
2°
Ø 63
⌖ Ø0.5 A B C
// 0.2 A
57.25 ±0.3
// 0.2 A
72 ±0.3

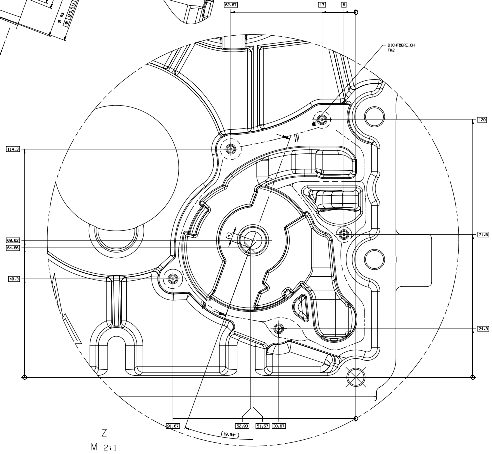
62.67
17
6
DICHTBEREICH
FK2
W
129
114.3
68.62
64.86
49.3
71.5
24.3
(4)
91.67
52.93
51.57
38.67
(19.94°)

Z

M 2:1

ISO-VIEW

1:5

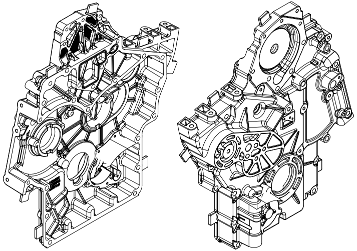

Rz40

TOLERIERUNGSGRUNDSATZ DIN EN ISO 1101 DIN EN ISO 8015 EN ISO 1302 Size ISO 14405 (GG)	WERKSTOFF/MATERIAL Al-Si8Cu3FE w.w. AlSi9Cu3	ZUL.ABW. FUER MAßE OHNE TOLERANZANGABE ISO 8062 CT4	KANTENBRUCH ISO 13715 0.3 0.3
GPW Dr. Eugen Schmidt 98673 Werbelsrod	TEILENAME PART NAME Roederkasten RT/Frontcover RAW Deutz2010	MAßSTAB/SCALE 2:1 1:1 1:5 GEWICHT/WEIGHT 6.3 KG	BL.NR. 1 BL.ANZ. 1 R4
ABTEILUNG DATUM NAME BEARB. 04.10.2012 [illegible] [illegible] 01.01.20[illegible] [illegible] AV 02.01.20[illegible] [illegible] [illegible] 01.01.20[illegible] [illegible] Schmidt [illegible] 01.01.20[illegible] [illegible] Langbein PRUEFSTAND	REFERENZNUMMER PART NUMBER XX194050 ZEICHNUNGNUMMER DRAWING NUMBER XXX FE - NR.: 607048 ERSATZ FUER: XXX		